TimberIN
BALTIC SPA & SAUNAS

LET OP

De maten in de tekeningen en op de TimberIN-websites zijn bij benadering. Ze wijken iets af van de maten van het eindproduct, omdat onze producten individueel ontworpen en met de hand gemaakt worden. Als een of meer maten voor u erg belangrijk zijn, laat het ons dan weten voordat u bestelt. Wij houden tijdens de productie zorgvuldig rekening met uw wensen, zodat het product er zo goed mogelijk aan voldoet.

NORDIC ELITE HOTTUB 2200 X 2200 MM

MET GEÏNTEGREERDE HOUTKACHEL



	NORDIC ELITE 2200 X 2200 MM MET GEÏNTEGREERDE HOUTKACHEL
Aantal personen	8 - 14
Waterinhoud	1800 l
LED	optioneel
HYDROMASSAGE	optioneel
LUCHTMASSAGE	optioneel
ZANDFILTER	optioneel
HYBRIDE MET ELEKTRISCHE VERWARMING	optioneel
HYBRIDE MET WARMTEPOMP	optioneel
ACRYL KUIP	optioneel
TRAP TYPE A	optioneel
GEÏSOLEERD LEDEREN DEKSEL	optioneel
HOUTEN DEKSEL EN RAND	optioneel
VOOR VUREN OF THERMOWOOD	alleen
METALEN SCHOORSTEENROOSTER	**inbegrepen**
WAND- EN BODEMISOLATIE	**inbegrepen**
HOUTEN PEDDEL	**inbegrepen**

ACRYL KUIP – STANDAARD, 2,2 × 2,2 M

Nordic Elite Square™ · standaard kuip, vooraf geselecteerd

SECTION A-A
SCALE 1:18

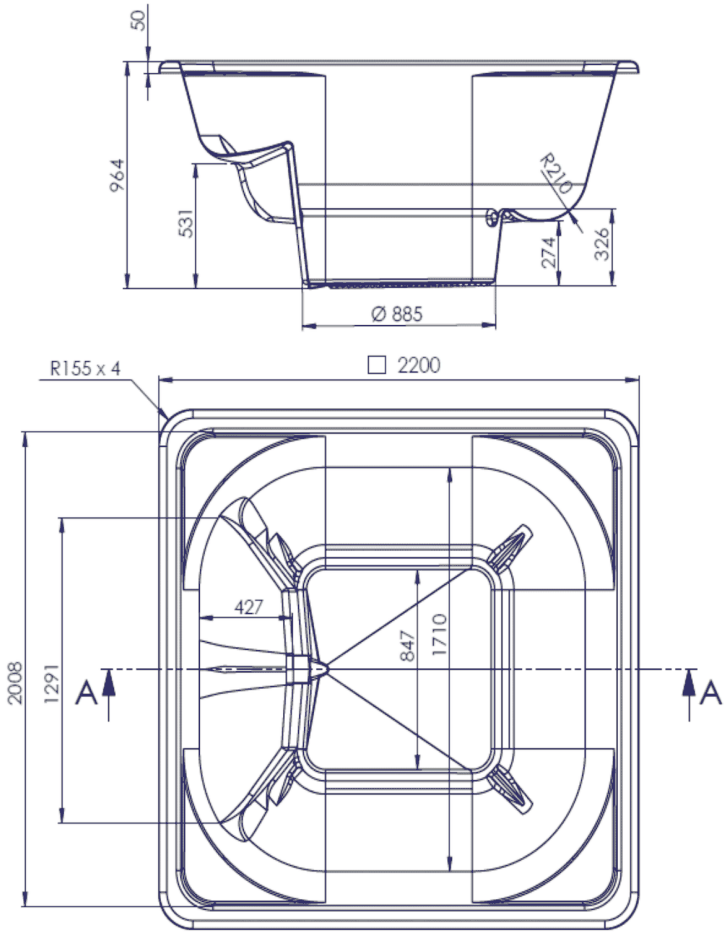



TimberIN Nordic Elite Square™
Acryl kuip – standaard, 2,2 × 2,2 m
De acryl kuip vervangt de glasvezel kuip.
Maten in mm · tekening niet op schaal bij afdrukken
SECTION = doorsnede · SCALE = schaal
www.timberin.com

ACRYL KUIP MET LIGPLAATS, 2,0 × 2,0 M (VOOR EXTERNE KACHEL)

Nordic Elite Square™ · alternatieve kuip

SECTION A-A
SCALE 1 : 15

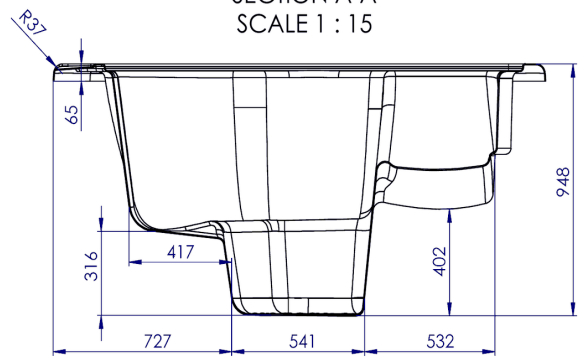

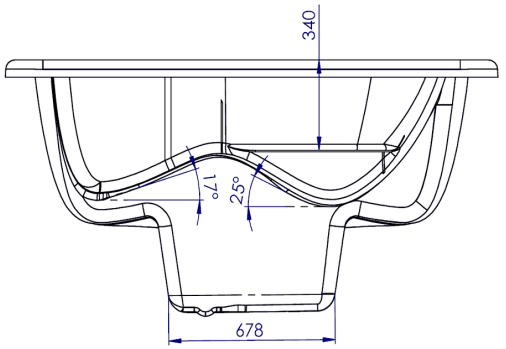

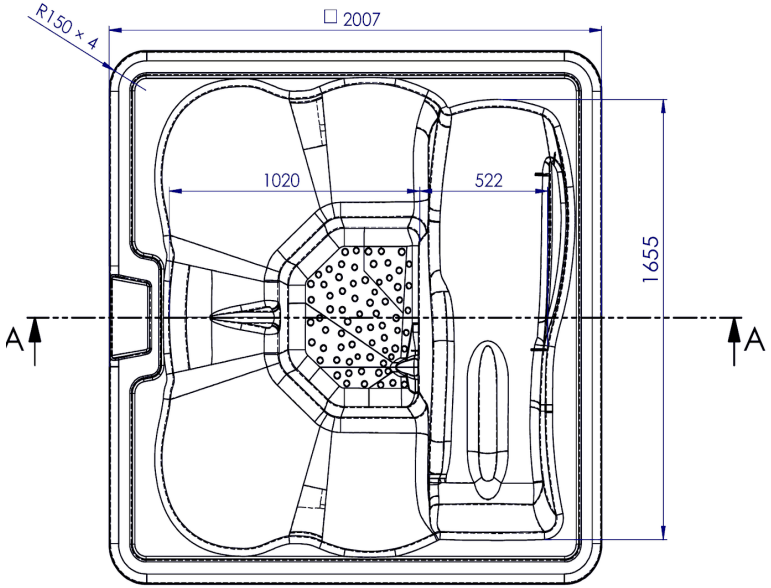



TimberIN Nordic Elite Square™

Acryl kuip met ligplaats, 2,0 × 2,0 m (voor externe kachel)
De acryl kuip vervangt de glasvezel kuip.
Maten in mm · tekening niet op schaal bij afdrukken
SECTION = doorsnede · SCALE = schaal
www.timberin.com

ACRYL KUIP VOOR EXTERNE KACHEL, 2,0 × 2,0 M

Nordic Elite Square™ · alternatieve kuip

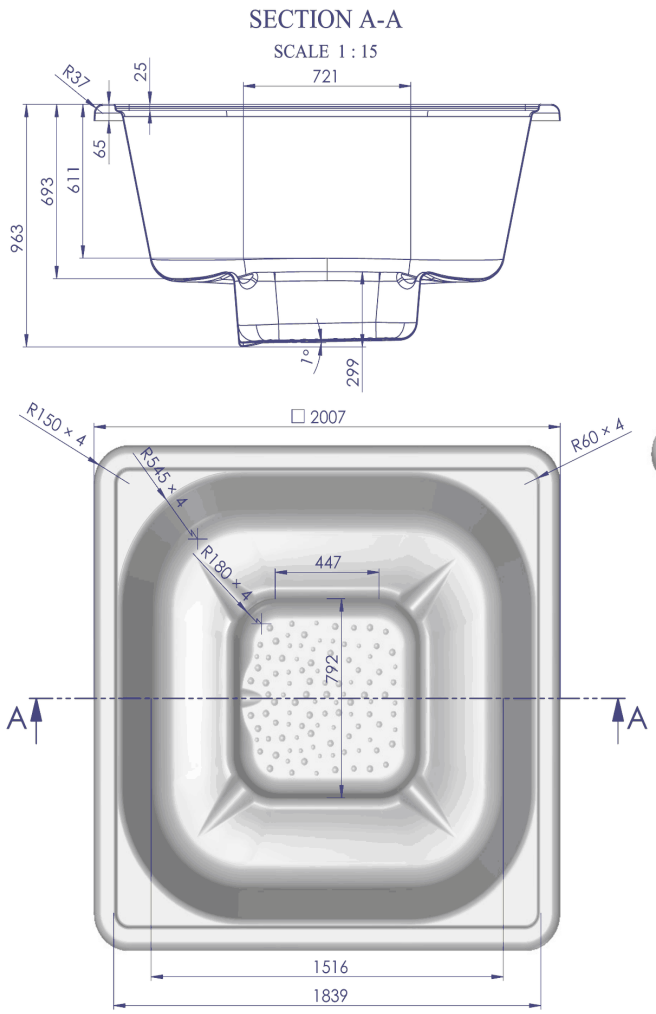



TimberIN Nordic Elite Square™

Acryl kuip voor externe kachel, 2,0 × 2,0 m
De acryl kuip vervangt de glasvezel kuip.
Maten in mm · tekening niet op schaal bij afdrukken
SECTION = doorsnede · SCALE = schaal
www.timberin.com

KLEUREN VAN DE ACRYL KUIP

Nordic Elite Square™

Alleen voor de acryl kuip (de glasvezel kuip heeft eigen kleuren). Parelwit is vooraf geselecteerd; geen enkele kleur kost extra.

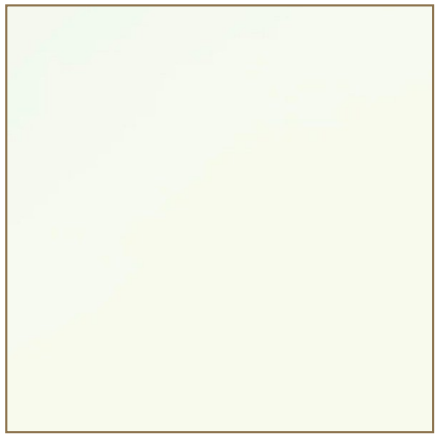

Parelwit
(vooraf geselecteerd)



Metaalgrijs



Koffiewolken



Parelzwarte wolken

Kleuren op het scherm en in print kunnen iets afwijken van het echte oppervlak.

www.timberin.com

ALGEMENE INFORMATIE

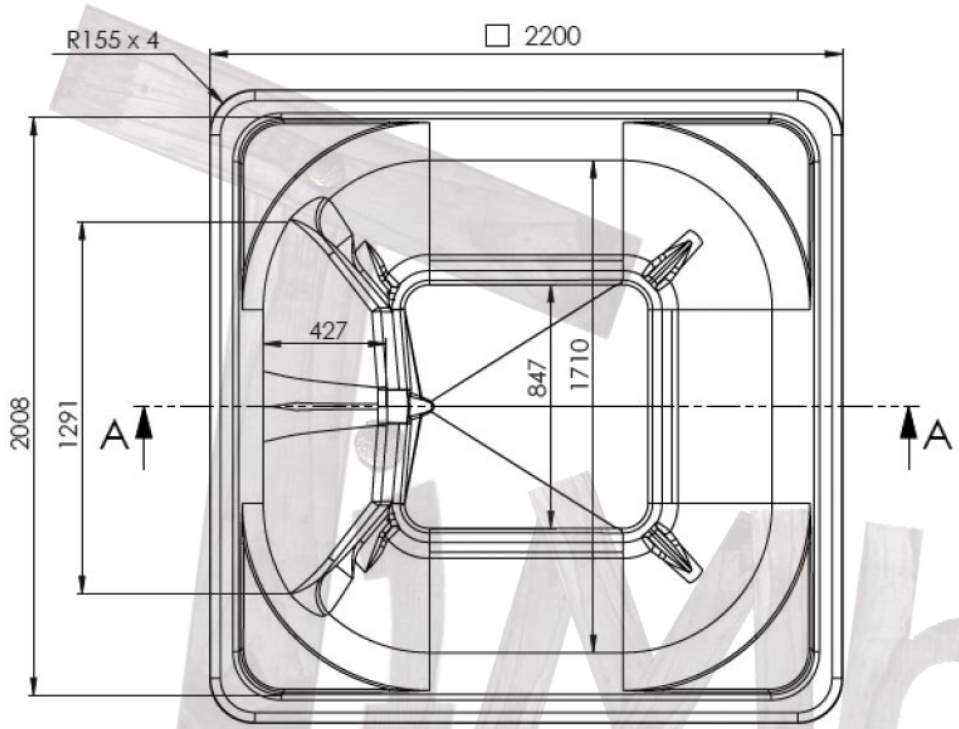

	ALGEMENE AFMETINGEN
Binnenafmetingen	2008 x 2008 mm
Buitenafmetingen	2200 x 2200 mm
Buitenhoogte	964 mm
Hoogte van de banken	274 - 326 mm

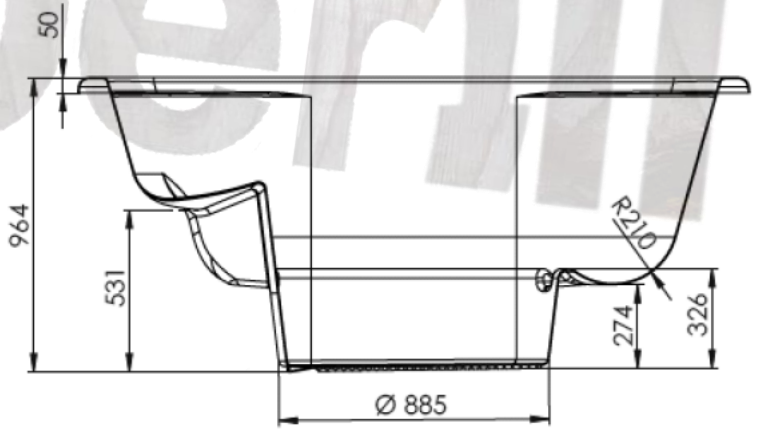

Maxberin

WATERAFVOER

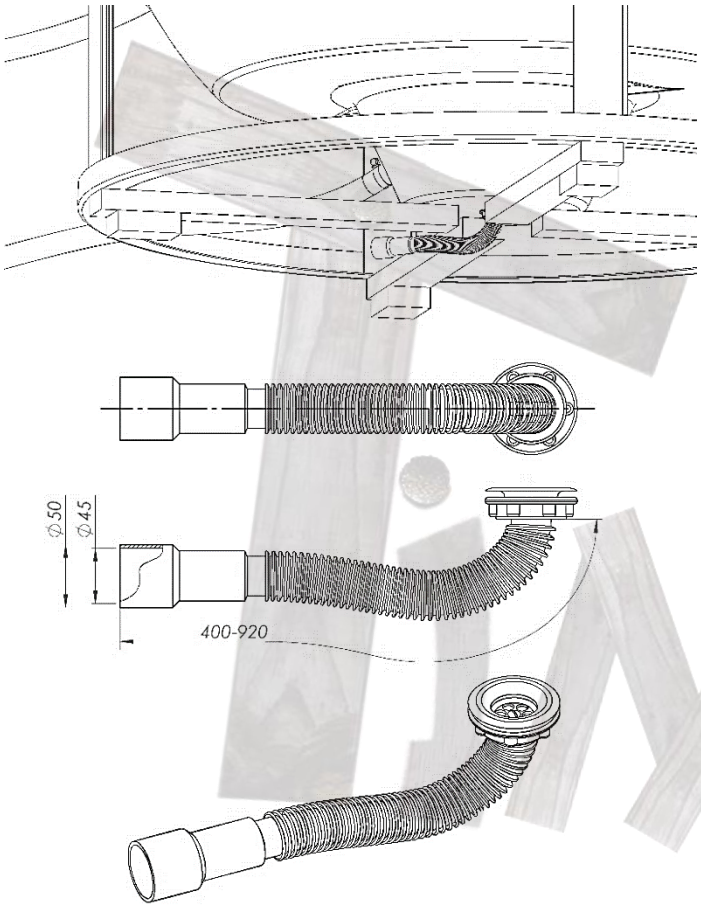

	WATERAFVOER
Lengte van de afvoer	400-920 mm
Binnendiameter van de afvoer	45 mm
Buitendiameter van de afvoer	50 mm
Materiaal	PVC

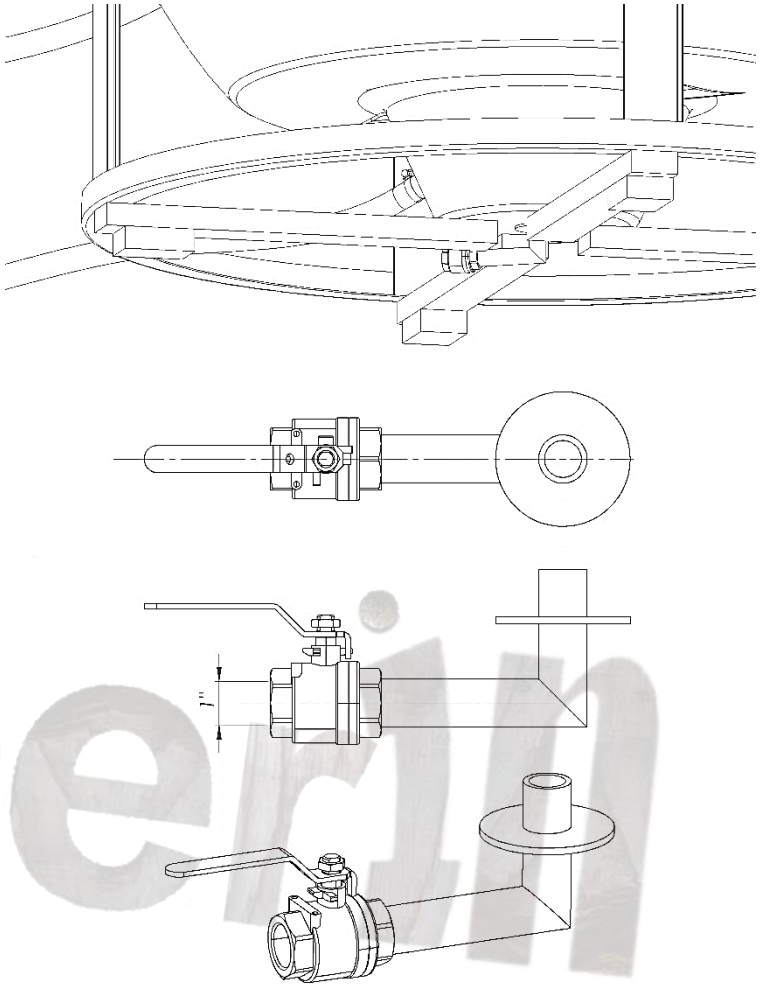

	EXTERNE AFTAPKRAAN
Diameter van de kraan	1 inch
Materiaal	Roestvrij staal 316

timberin