TimberIN
BALTIC SPA & SAUNAS

LET OP

De maten in de tekeningen en op de TimberIN-websites zijn bij benadering. Ze wijken iets af van de maten van het eindproduct, omdat onze producten individueel ontworpen en met de hand gemaakt worden. Als een of meer maten voor u erg belangrijk zijn, laat het ons dan weten voordat u bestelt. Wij houden tijdens de productie zorgvuldig rekening met uw wensen, zodat het product er zo goed mogelijk aan voldoet.

TECHNISCHE GEGEVENS

NORDIC WOODEN BASIC EN THERMOWOOD BASIC

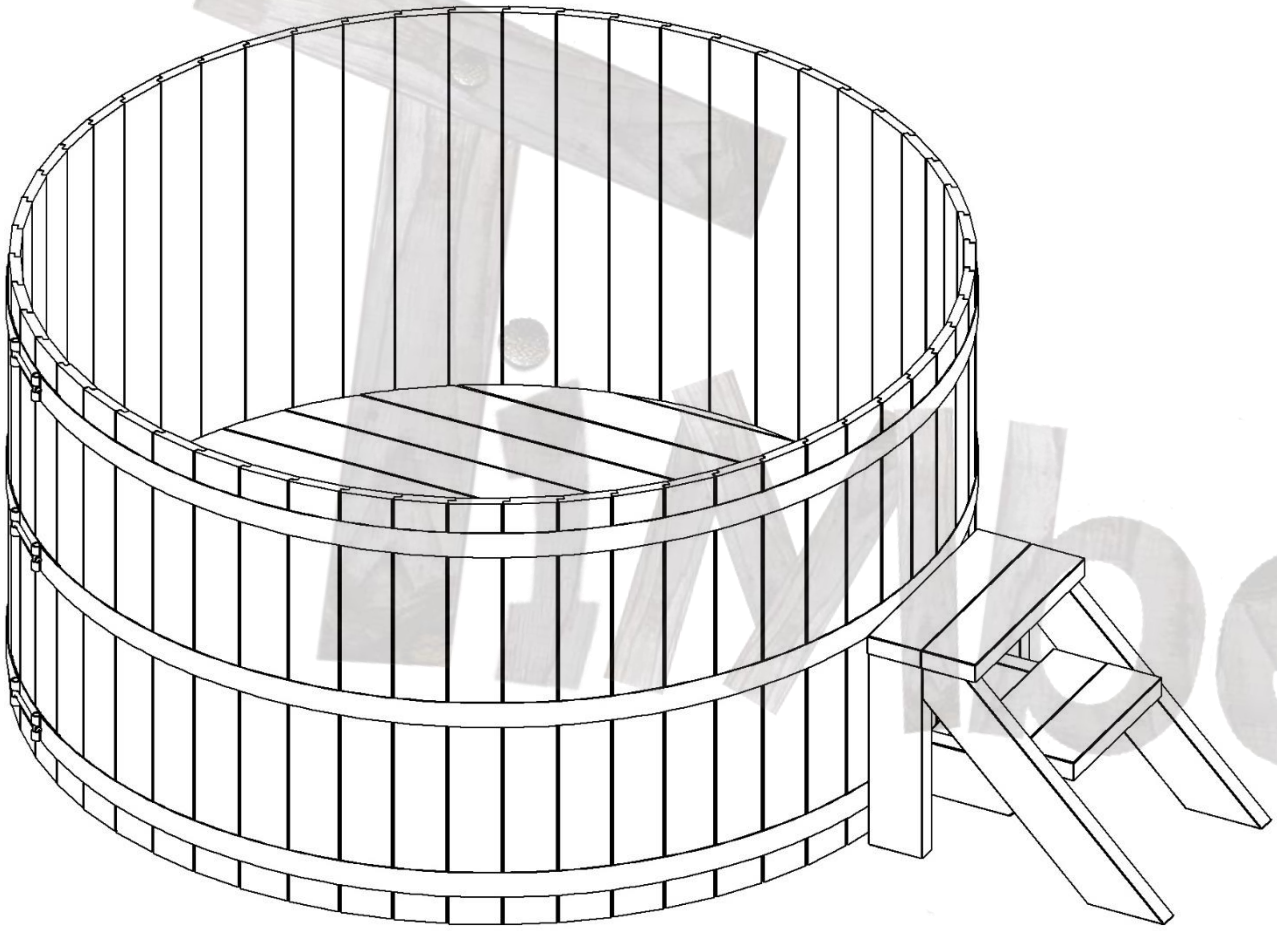

MODEL	NORDIC BASIC HOT TUB
Diameters naar keuze	■ 1600 mm ■ 1800 mm ■ 2000 mm ■ 2200 mm
Verwarming naar keuze	■ Houtkachel extern of intern, AISI 316 ■ Elektrisch 6 kW, hybride ■ Pellet, gas, bioverwarmer
Houtsoort naar keuze	■ Vuren (Wooden Basic) ■ Thermohout (Thermowood Basic)
SPA-opties	■ LED-verlichting (2 of 4) ■ Luchtmassage ■ Zandfilter ■ Smart-kits (wifi)
Deksel naar keuze	■ Hout of leder

3D-weergave van dit model

VERGELIJKING VAN DE MATEN

Binnendiameter	1600 mm	1800 mm	2000 mm	2200 mm
Aantal personen	4-6	6-8	8-10	10-14
Waterinhoud (liter)	~ 1400 l	~ 1800 l	~ 2300 l	~ 2700 l
Buitendiameter	1680 mm	1880 mm	2080 mm	2280 mm
Buitenhoogte	1020 mm	1020 mm	1020 mm	1020 mm

inMberin

ALGEMENE AFMETINGEN (1)

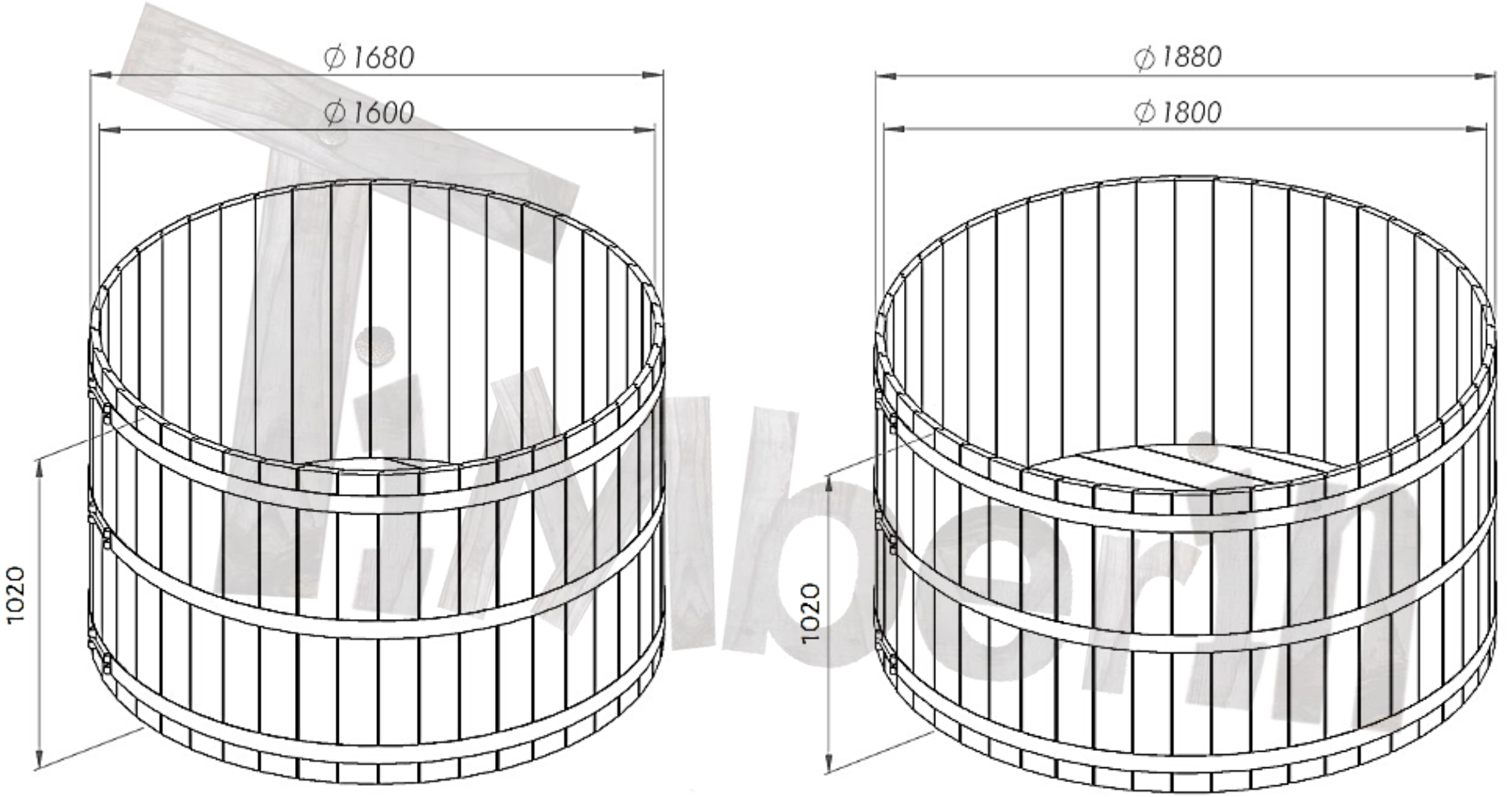

ALGEMENE AFMETINGEN (2)

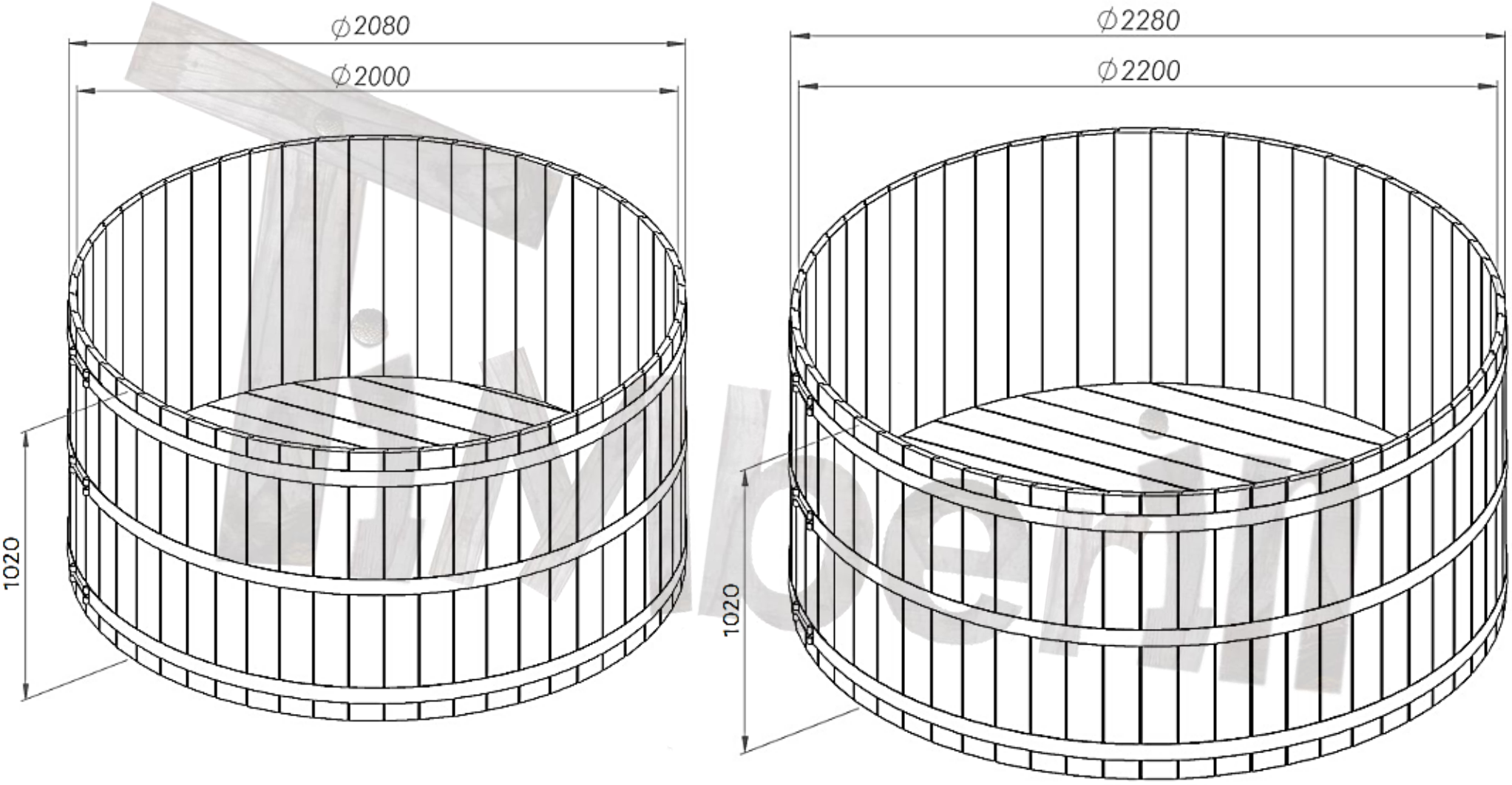

SOORTEN BANKEN

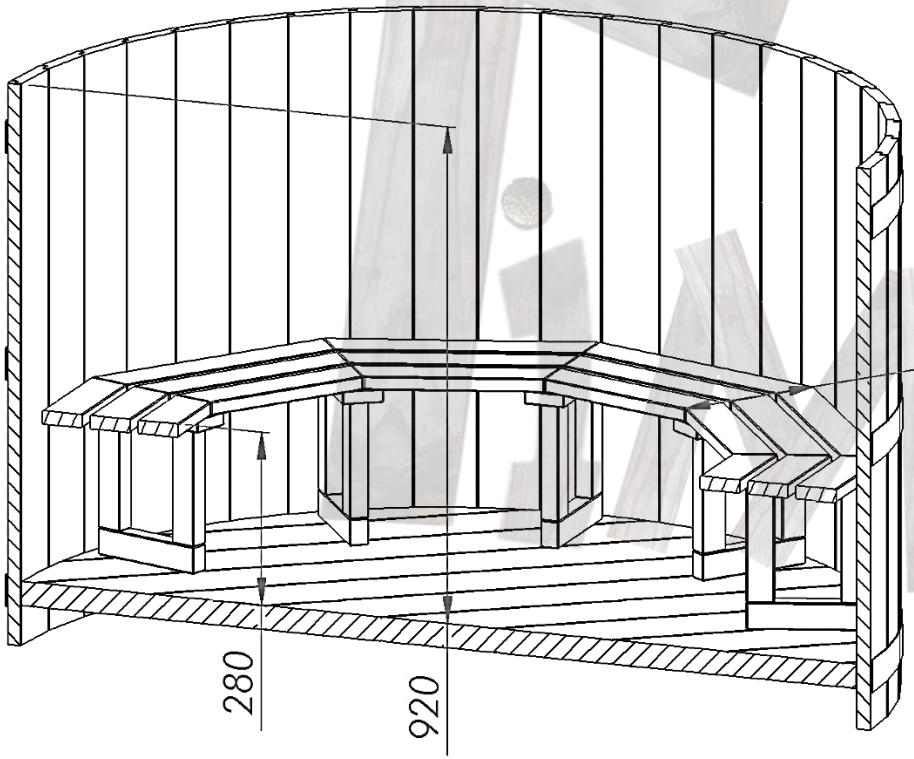

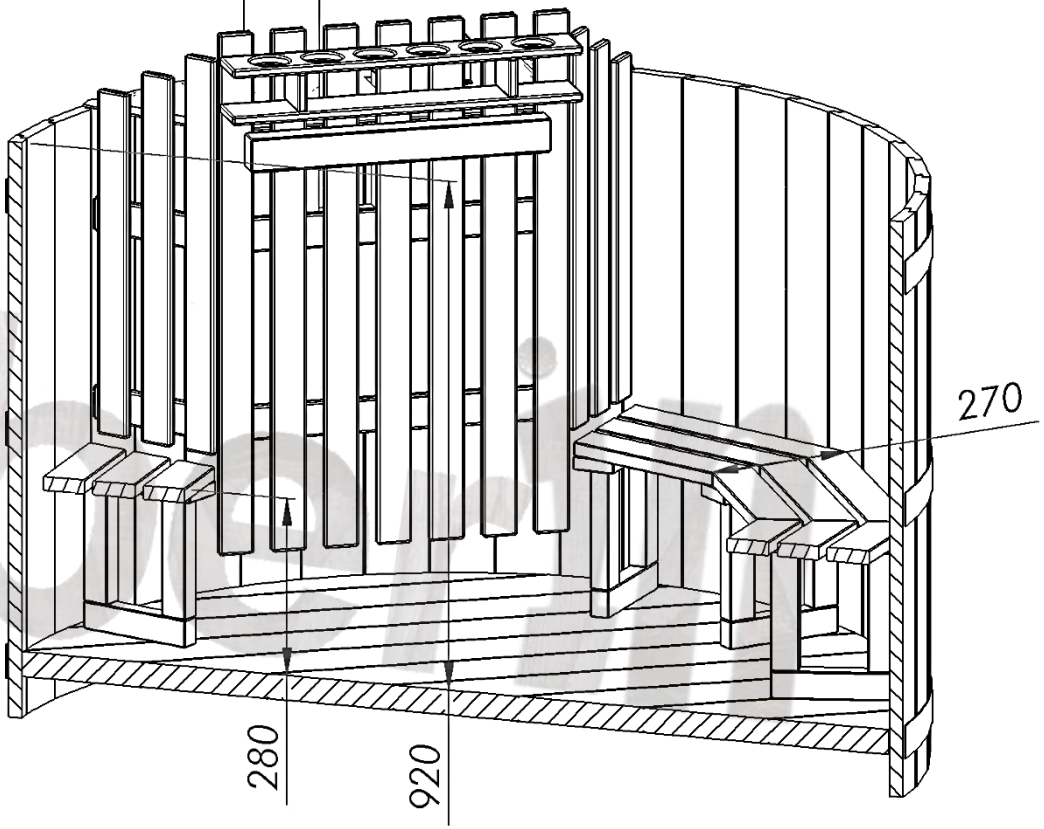

Houten banken rondom 360° (elektrisch en externe kachel)

Houten banken 270° (interne kachel)

SOORTEN TRAPPEN

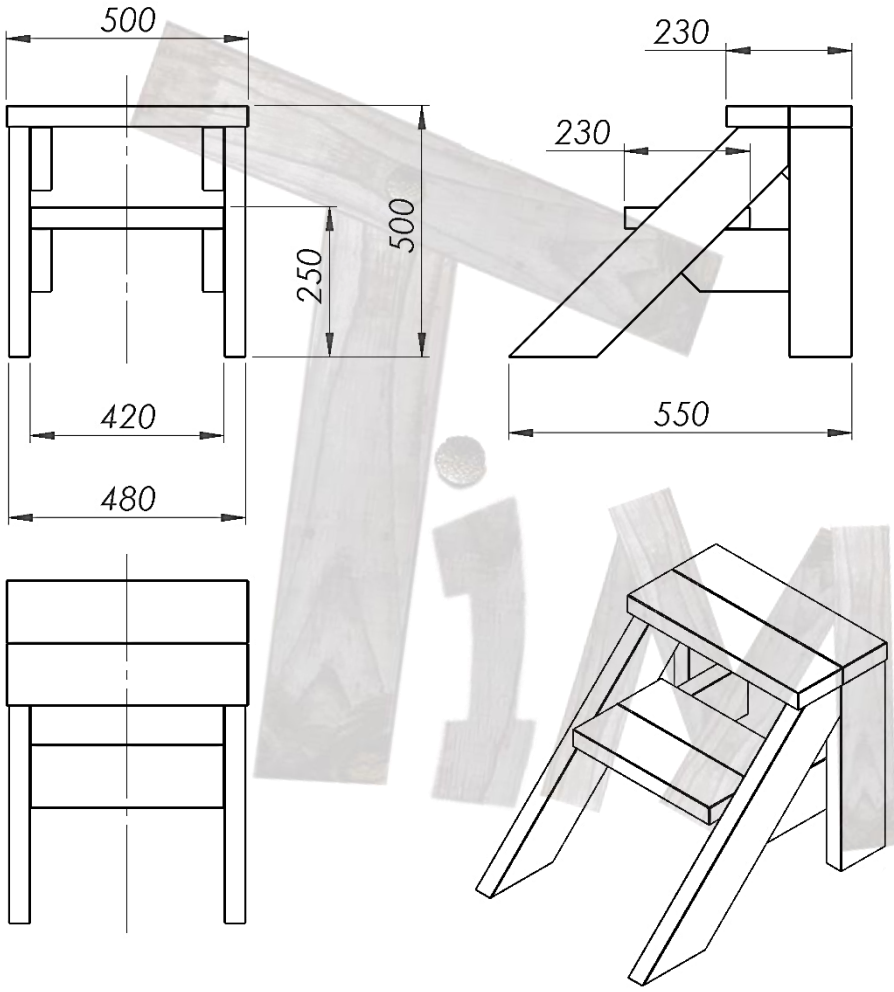

Trap type B

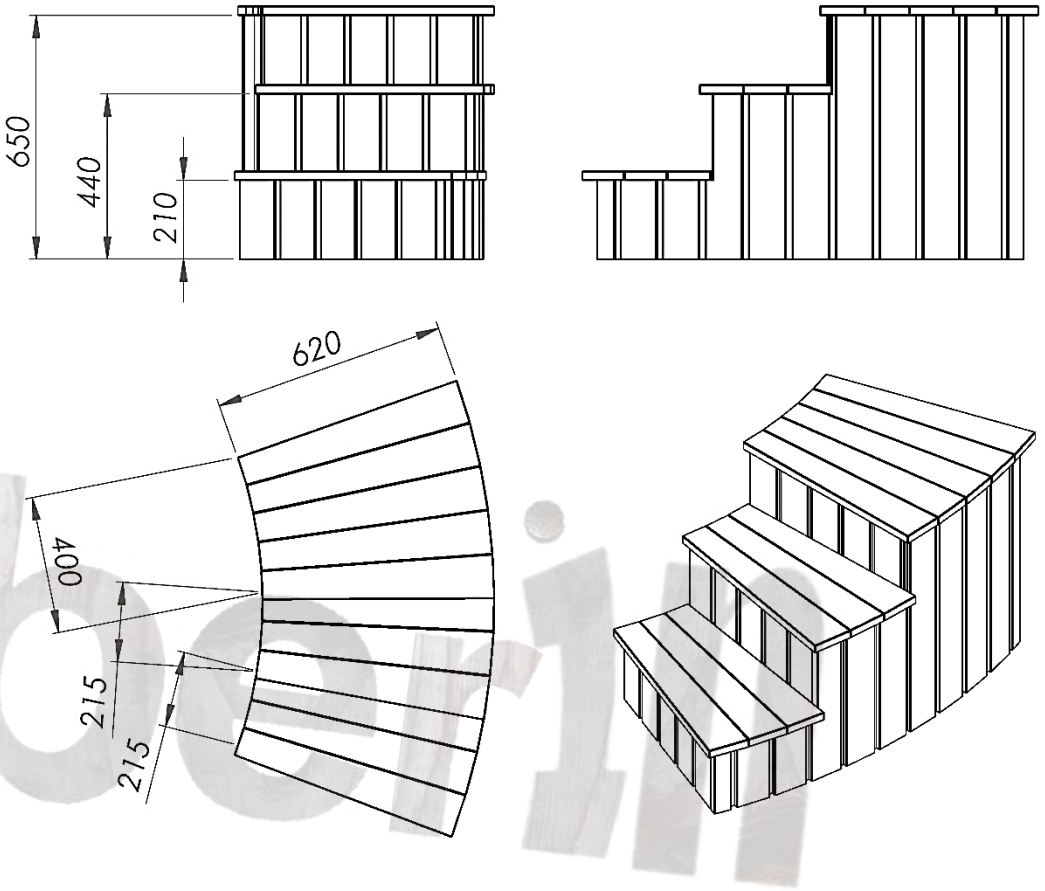

Trap type C

Trap type A is ook leverbaar

EXTERNE HOUTKACHEL (1)

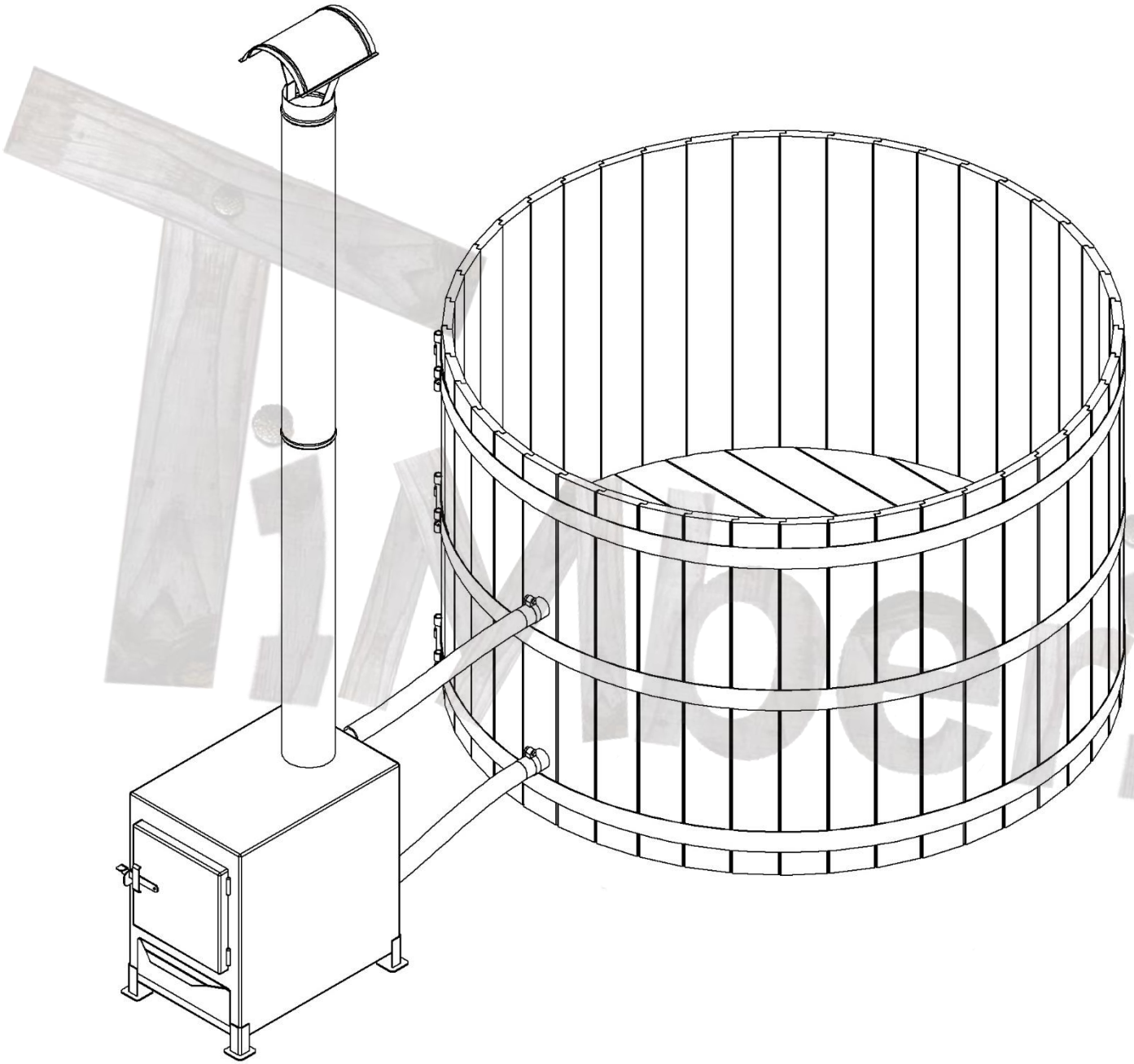

EXTERNE HOUTKACHEL (2)

Externe houtkachel 22 kW

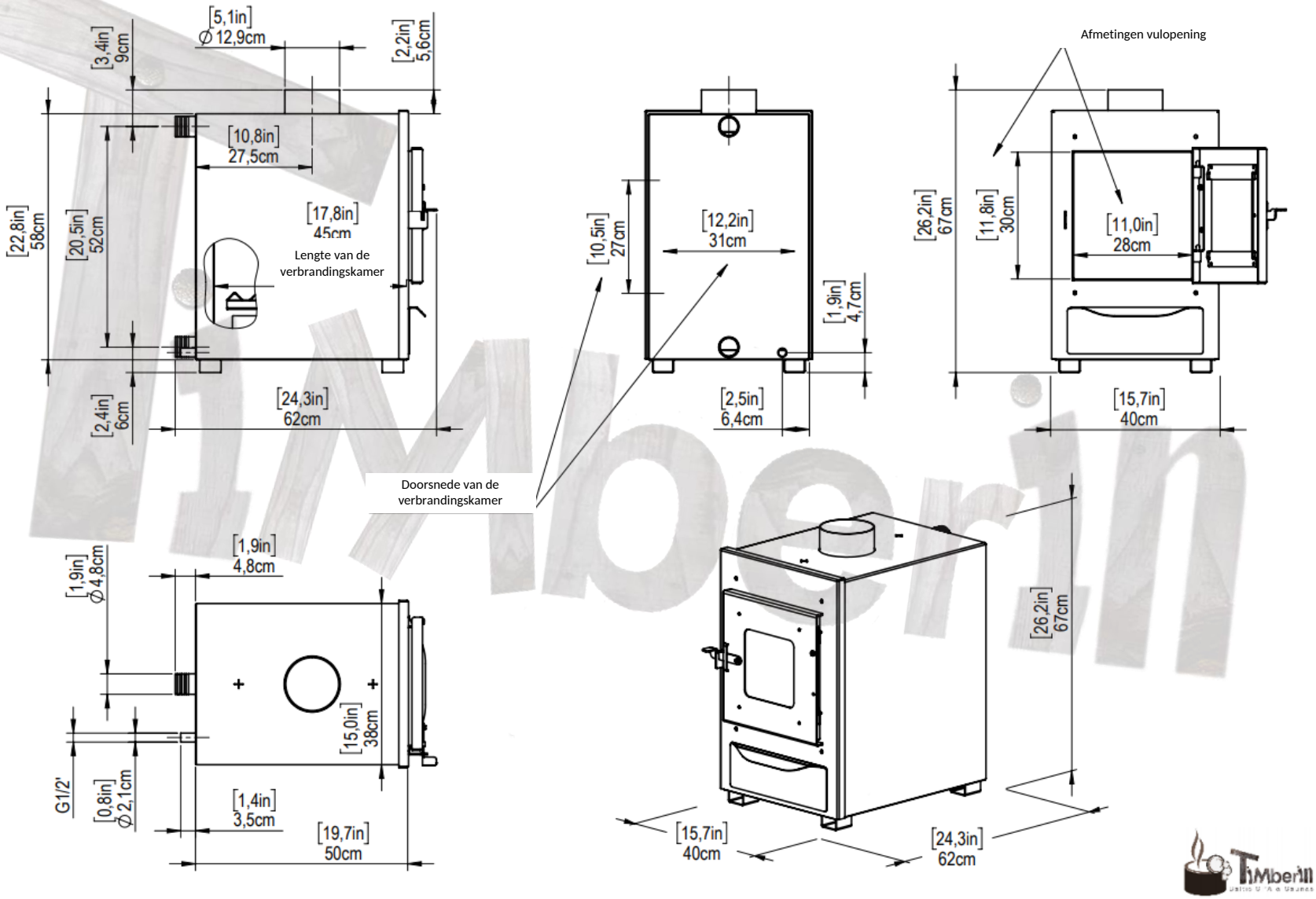

Vermogen externe kachel: hottubs 1600–1800 mm 22 kW; 2000 mm 28 kW; 2200 mm 40 kW

INTERNE HOUTKACHEL (1)

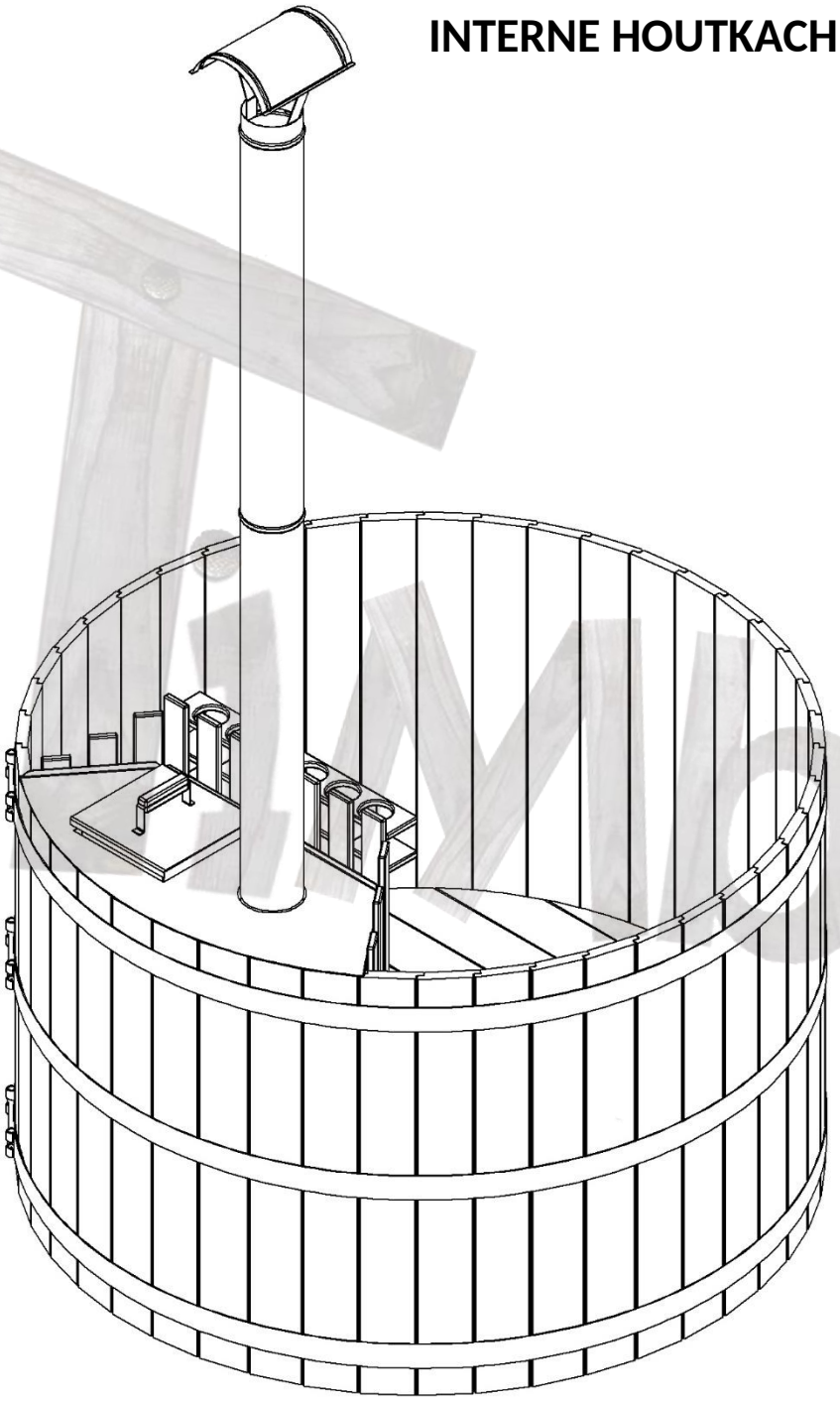

INTERNE HOUTKACHEL (2)

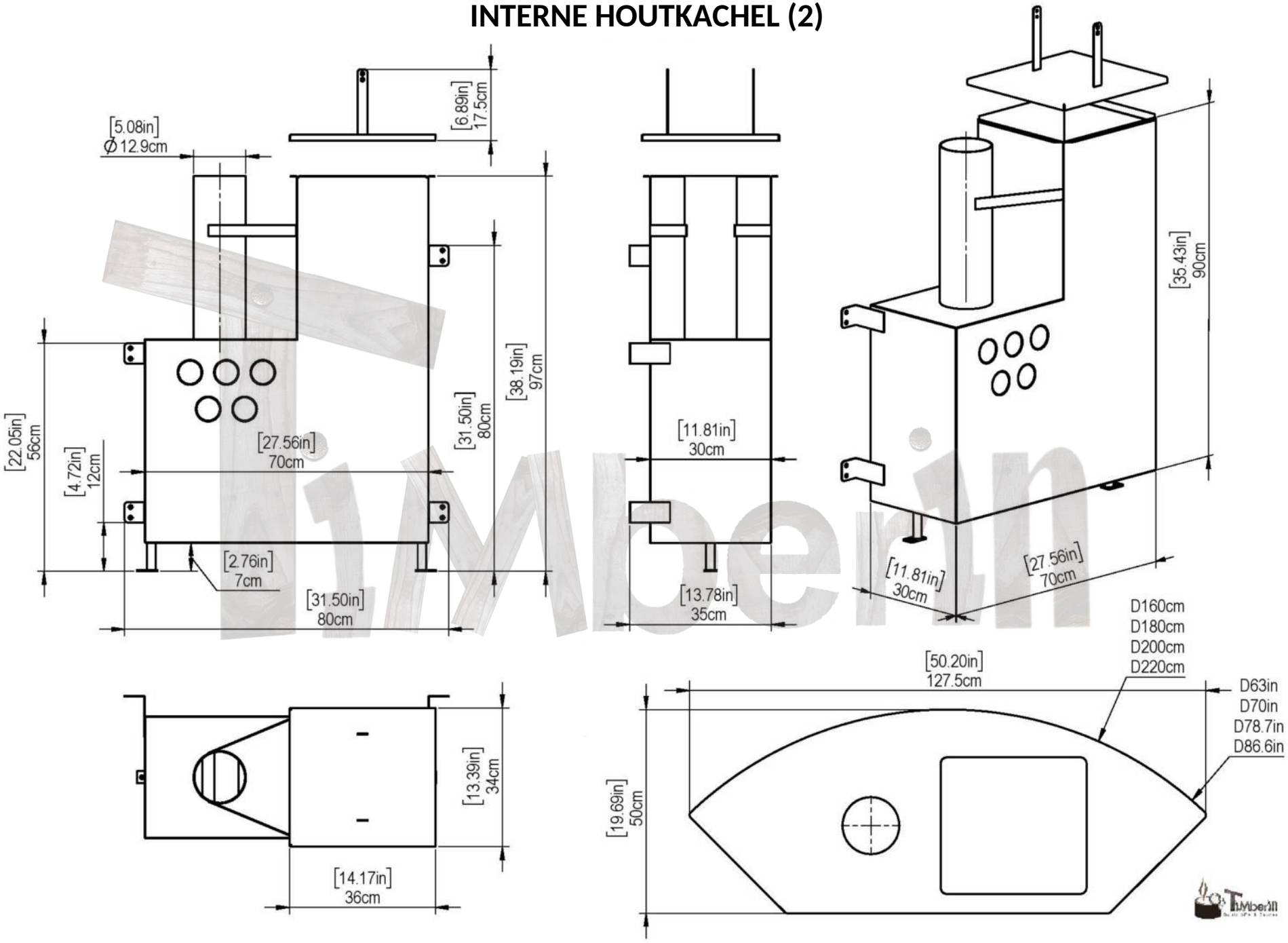

ELEKTRISCHE VERWARMING

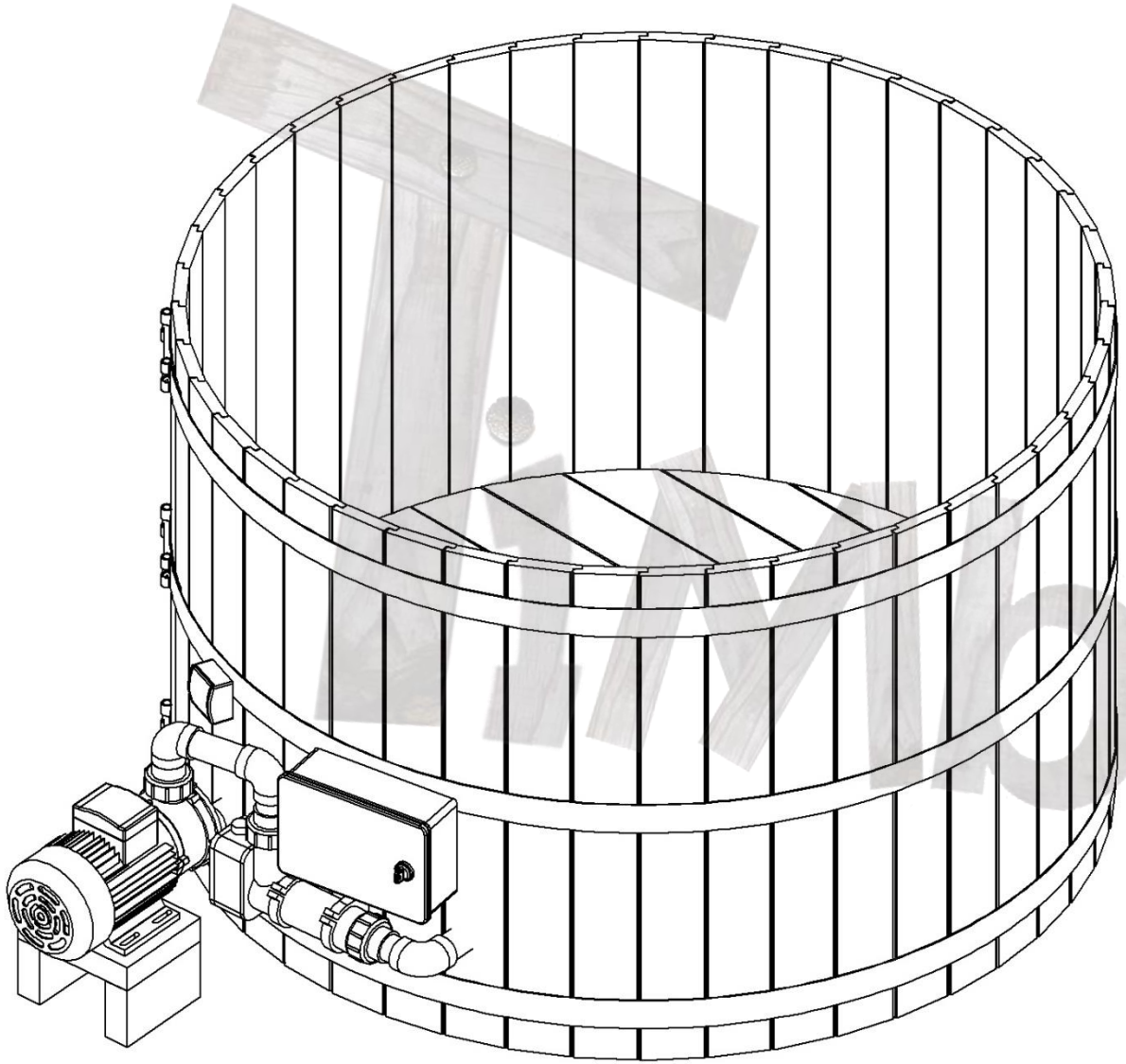

MODEL	ELEKTRISCHE VERWARMING
INSTELBARE THERMOSTAAT TEMPERATUURBEREIK	0-45° C
AANSLUITTYPES	6 kW; 1 fase; 220V; 26A 6 kW; 3 fasen; 380V; 14A
KRACHTIGERE VERWARMINGEN	9, 12 of 15 kW; 3 fasen

iMberin

HOUTEN DEKSEL

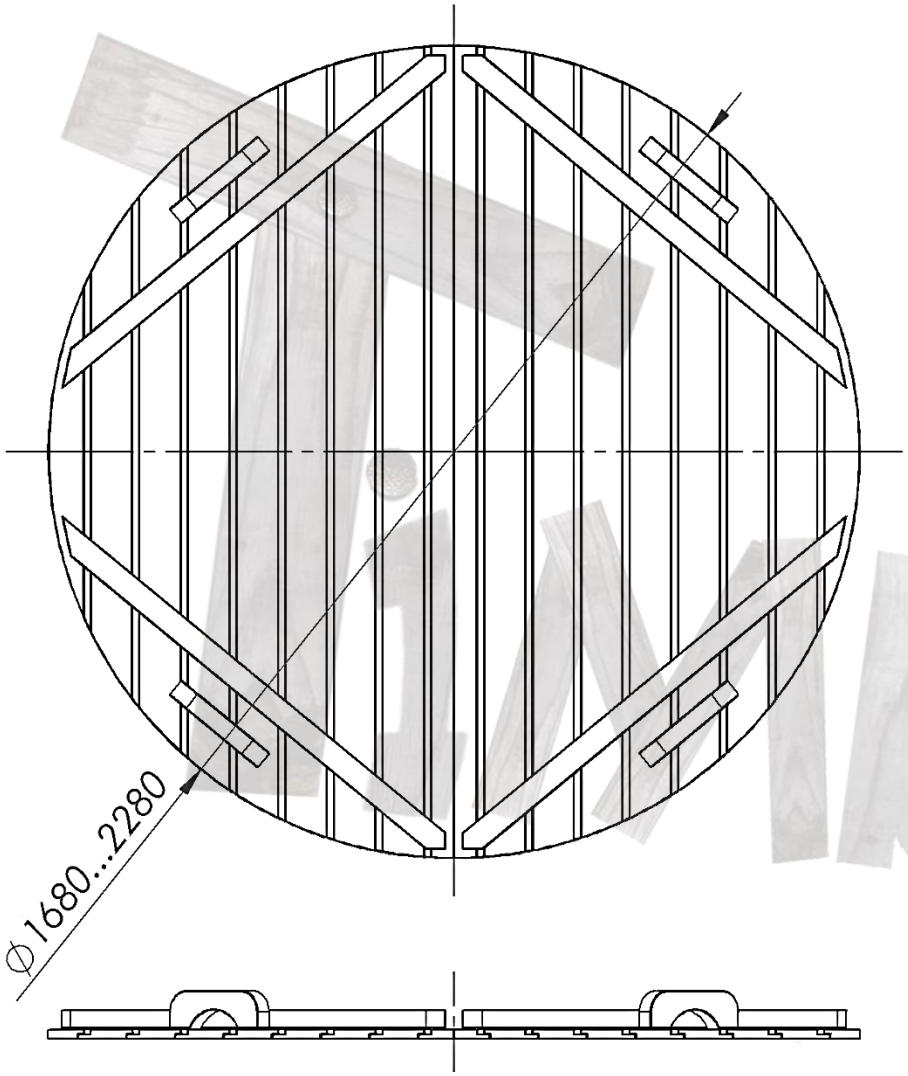

MODEL	HOUTEN ONDERDELEN
Maten houten deksel	1680 mm .... 2280 mm
Lederen deksel	Geïsoleerd, optioneel

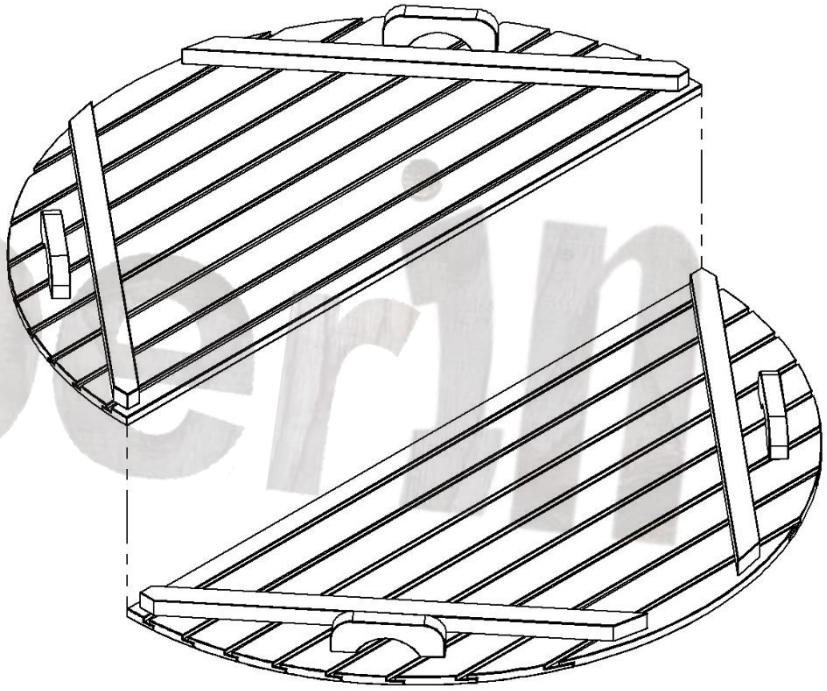

Limberin

WATERAFVOER

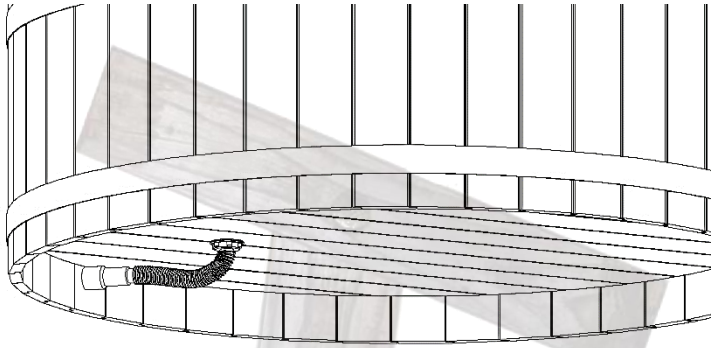

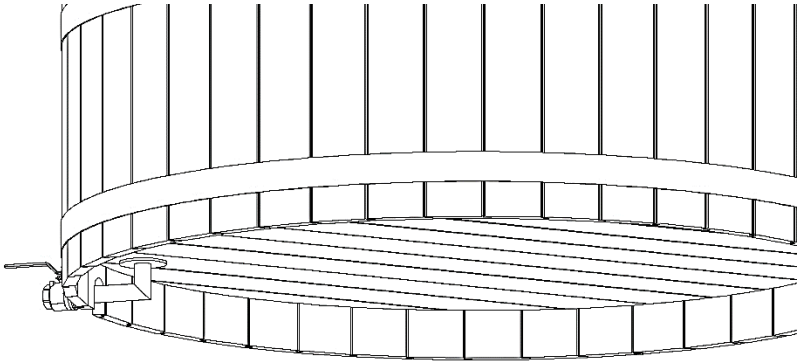

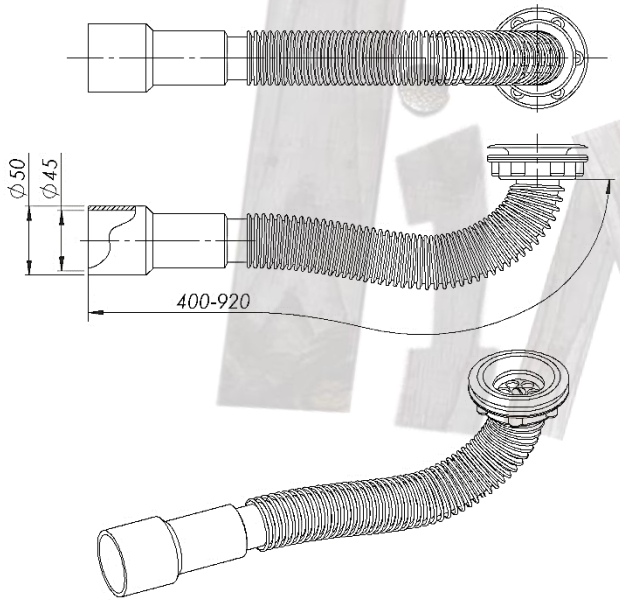

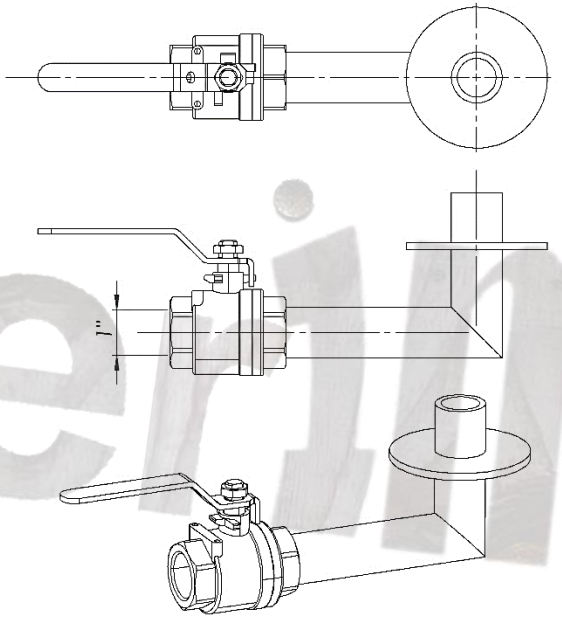

MODEL	AFVOER
Lengte afvoer	400-920 mm
Binnendiameter afvoer	45 mm
Buitendiameter afvoer	50 mm
Materiaal	PVC

MODEL	EXTERNE AFTAPKRAAN
Diameter kraan	1 inch
Materiaal	Roestvrij staal

HOUTEN KISTEN VOOR DE SPA-SYSTEMEN

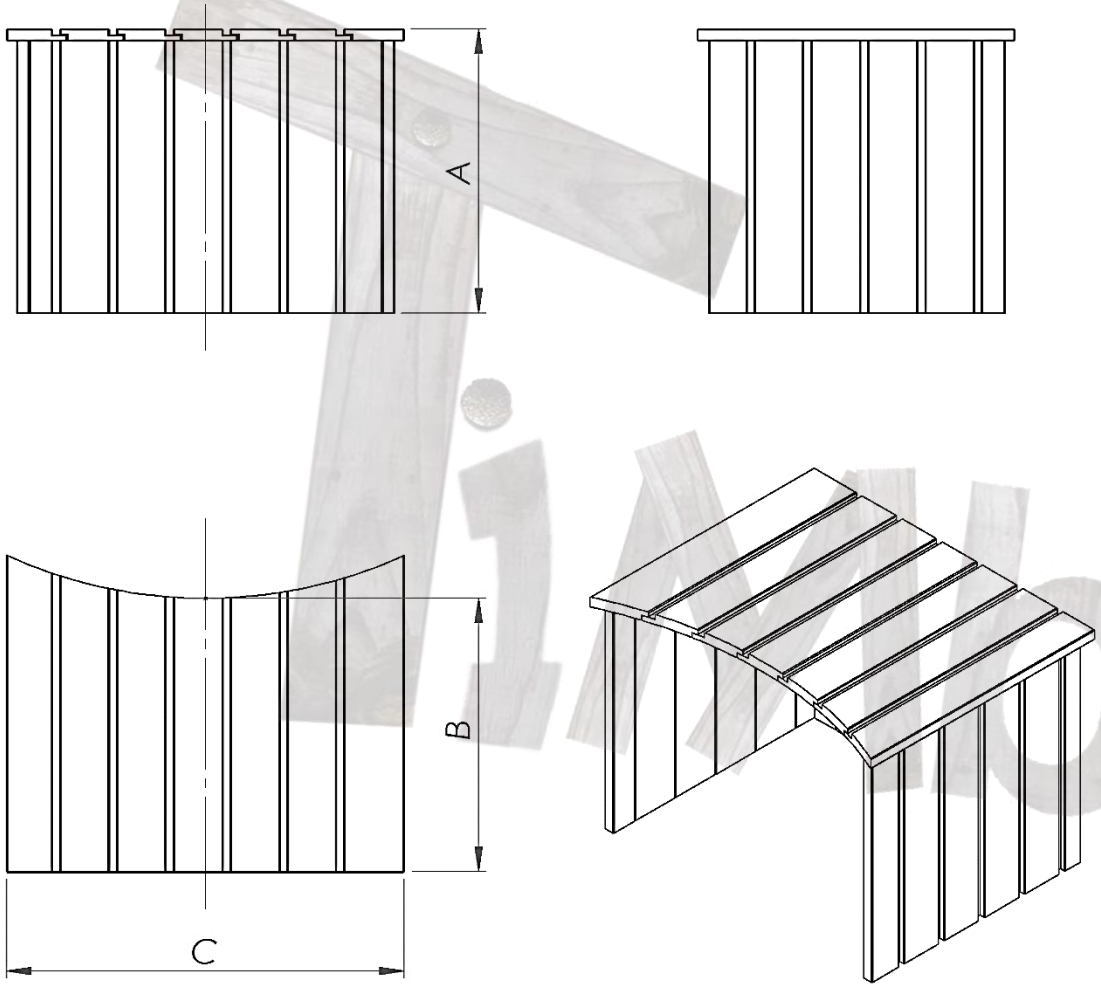

MODEL	HOUTEN KIST
Luchtmassage met houten kist	A: 950 mm B: 300 mm C: 700 mm
Zandfilter met houten kist	A: hoogte van de hottub B: 700 mm C: 700 mm
Elektrische verwarming met houten kist	A: 600 mm B: 400 mm C: 600 mm

LEVERING

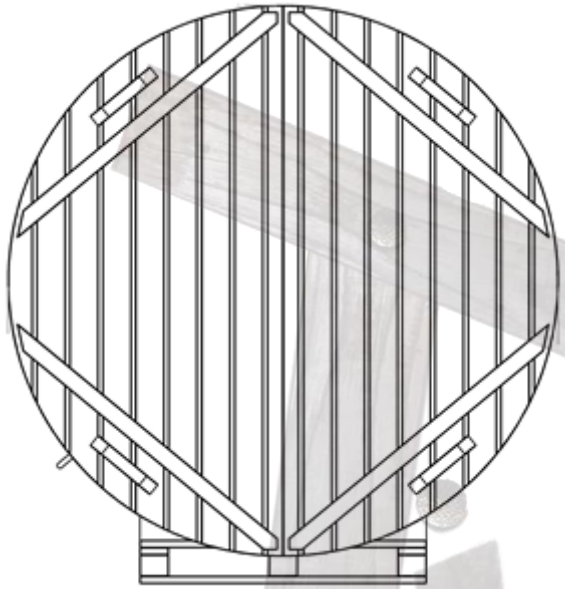

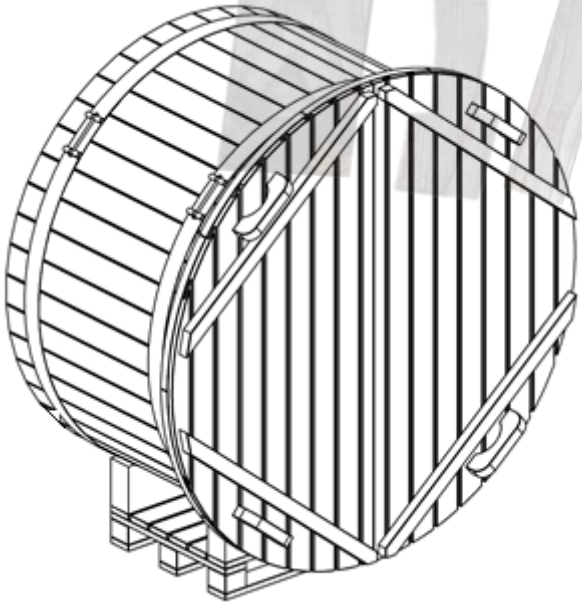

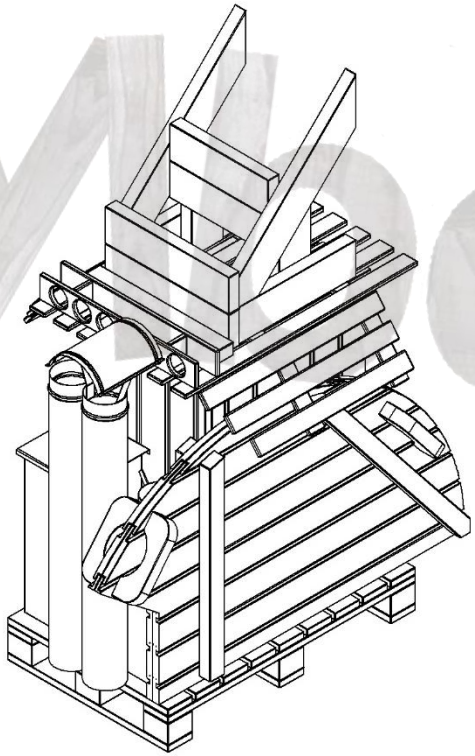

MODEL	NORDIC BASIC HOT TUB LEVERING
VOLLEDIG GEMONTEERDE HOTTUB: **Hottub op zijn kant verpakt, afmetingen**	**Hottub 1600 mm:** 2x1,25x2 **Hottub 1800 mm:** 2.10x1.25x2.24 **Hottub 2000 mm:** 2.30x1.25x2.42 **Hottub 2200 mm:** 2.48x1.28x2.58
Extra pakket (trap / kachels / kisten)	Hoogte: 1300 mm Breedte: 1300 mm Lengte: 1300 mm
NIET GEMONTEERDE HOTTUB (BOUWPAKKET):	Verschilt per bestelling